Justitsministeriets genpartpapir. Til lejekontrakter, servitutdokumenter o. l., fortsættelse af dokumenter, fortegnelse over pantsatte genstande o. l. (vedr. fast ejendom).

Mtr. nr., ejerlav, sogn: 7c Skast under Esbjerg jorder (i København kvarter) eller (i de sønderjydske landsdele) bd. og bl. i tingbogen, art. nr., ejerlav, sogn.

Stempel: 25 - kr. øre

Akt: Skab E nr. 510 (udfyldes af dommerkontoret)

Gade og hus nr.:

Anmelder: Esbjerg kommune juridisk kontor

-9.OKT.1973* 18337

Deklaration

Undertegnede ejer af matr.nr. 7c Skast under Esbjerg jorder, Esbjerg byråd, deklarerer herved for sig og efterfølgende ejere af nævnte ejendom og parceller udstykket herfra at være indforstået med:

1.

Til sikring af oversigtsforholdene ved tilslutning af den fælles overkørsel til bivej nr. 1702, Sdr. Skadevej, for de under udstykning værende to parceller af ovennævnte ejendom ("håndværkergrunde") pålægges ejendommen oversigtsservitut med følgende indhold:

De til enhver tid værende ejere af nævnte to parceller er pligtig at drage omsorg for, at der på vedlagte af landinspektør O. Timmermann i august 1973 udfærdigede rids angivne og målsatte oversigtsareal hverken varigt eller midlertidigt forefindes noget af større højde end 0,80 m over en flade gennem Sdr. Skadevejs og den fælles overkørsels midtlinier.

2.

Som fælles indkørsel for de to ejendomme udlægges, jfr. fornævnte af landinspektør O. Timmermann udfærdigede og vedlagte rids et i alt 10,00 m bredt areal med halvdelen på hver ejendom og således, at længden af fællesarealet er 35,00 m.

Nævnte areal skal stedse tjene til fælles indkørsel for begge ejendomme, således at de til enhver tid værende ejere eller brugere af disse har ret til færdsel af enhver

Bestillingsformular H

Jensen & Kjeldskov A/S, København

art på fællesarealet, på hvilket intet må anbringes, som kan være til hinder for fri færdsel.

Vedligeholdelse af fællesarealet påhviler de respektive ejere af de to ejendomme i fællesskab.

3.

Nærværende deklaration begæres tinglyst på matr. nr. 7g Skast under Esbjerg jorder.

4.

Med hensyn til de på denne ejendom hvilende servitutter og andre byrder henvises til ejendommens blad i tingbogen.

Påtaleret tilkommer ejeren af de 2 ejendomme og Esbjerg byråd.

Esbjerg, den 27/9-1973

ESBJERG BYRÅD

Henning Rasmussen

/

Poul Pedersen
juridisk chef

Som køber af parcel 2 af matr.nr. 7g:

Esbjerg, den 29/9-1973

EIGIL WÜRTZ
(sign.)

Mtr. nr., ejerlav, sogn:
(i København kvarter)
eller (i de sønderjydske landsdele) bd. og bl. i tingbogen,
art. nr., ejerlav, sogn.

Stempel: kr.

Akt: Skab nr.
(udfyldes af dommerkontoret)

Gade og hus nr.:

Anmelder:

fortsættelse af deklaration på matr.nr. 7c Skast, Esbjerg jorder ang. oversigtsforholdene.

Foranstående deklaration tiltrades, jfr. § 4 stk. 2 i byggelov (lovbekendtgørelse nr. 361 af 17. juli 1972).
Esbjerg byråds bygnings- og byplanudvalg, den 5/10-1973

Henning Rasmussen

V. Rothjen

Indført i dagbogen for retten

i Esbjerg den 9 OKTOBER 1973

LYST Bd. Skads
En kaelse medfølgte

Heinet Knudsen

re/hu/g

Genpartens rigtighed bekræftes.
Civildommeren i Esbjerg.

Heinet Knudsen

Justitsministeriets genpartpapir. Til lejekontrakter, servitutdokumenter o.l., fortsættelse af dokumenter, fortegnelse over pantsatte genstande o.l. (vedr. fast ejendom).

Bestillingsformular
H

Jensen & Kjeldskov A/S, København

Akt: Skab nr.
(udfyldes af dommerkontoret)

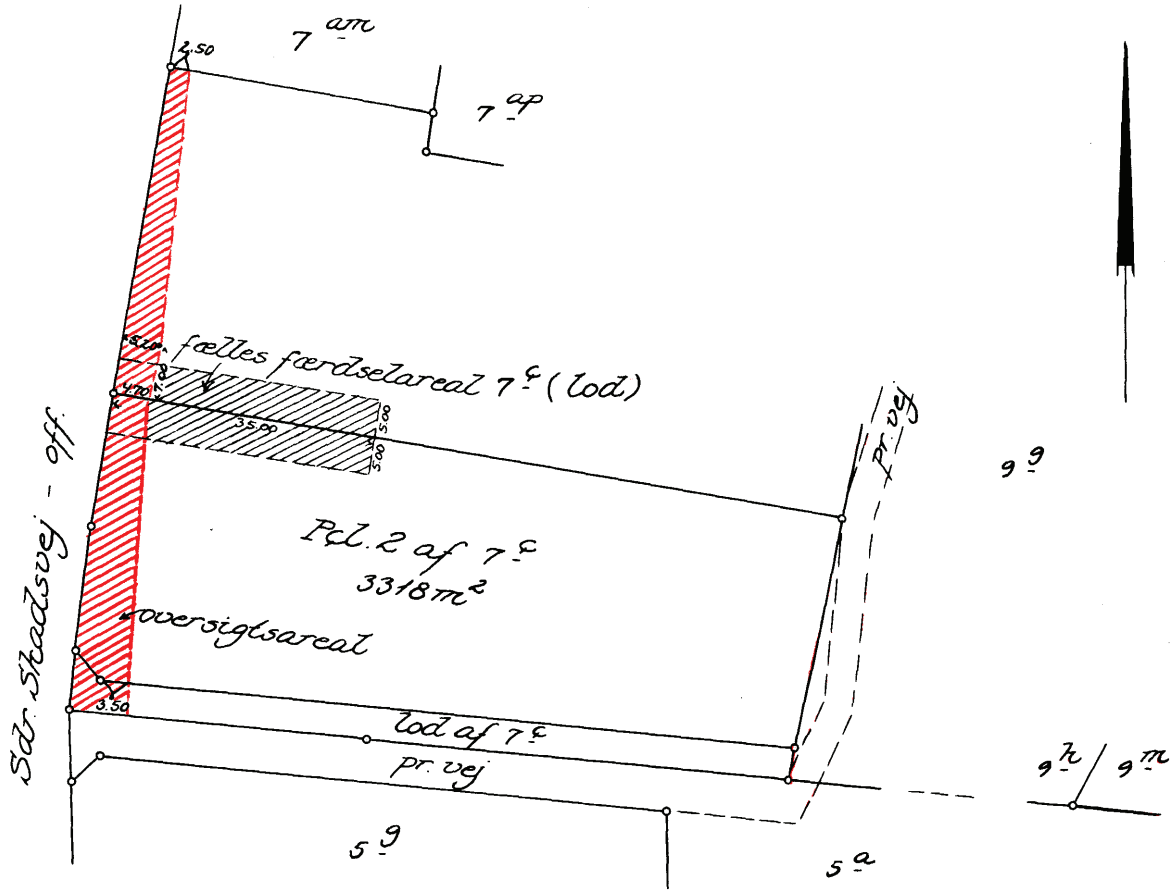

At denne kort-genpart er nøjagtig genpart af det originale kort vedrørende ejendommen(e)

Del af 7 c Skast under Esbje. rg Jorder

mtr. nr. 7 c Skast under Esbje. rg Jorder

attesteres herved. Esbjerg d. 20. august 1973

Navn: Ove Timmerman

Bestillings-formular

Y-1 fløj

1:1000

j.nr. 1954/62

Jensen & Kjeldskov A/S